ՖՐԱԳՄԵՆՏ ՃԱԿԱՏԻՑ /ՄԵՏԱՂԱԿԱՆ ՑԱՆԿԱՊԱՏԻ ՏԵՍՔ Ց-1/

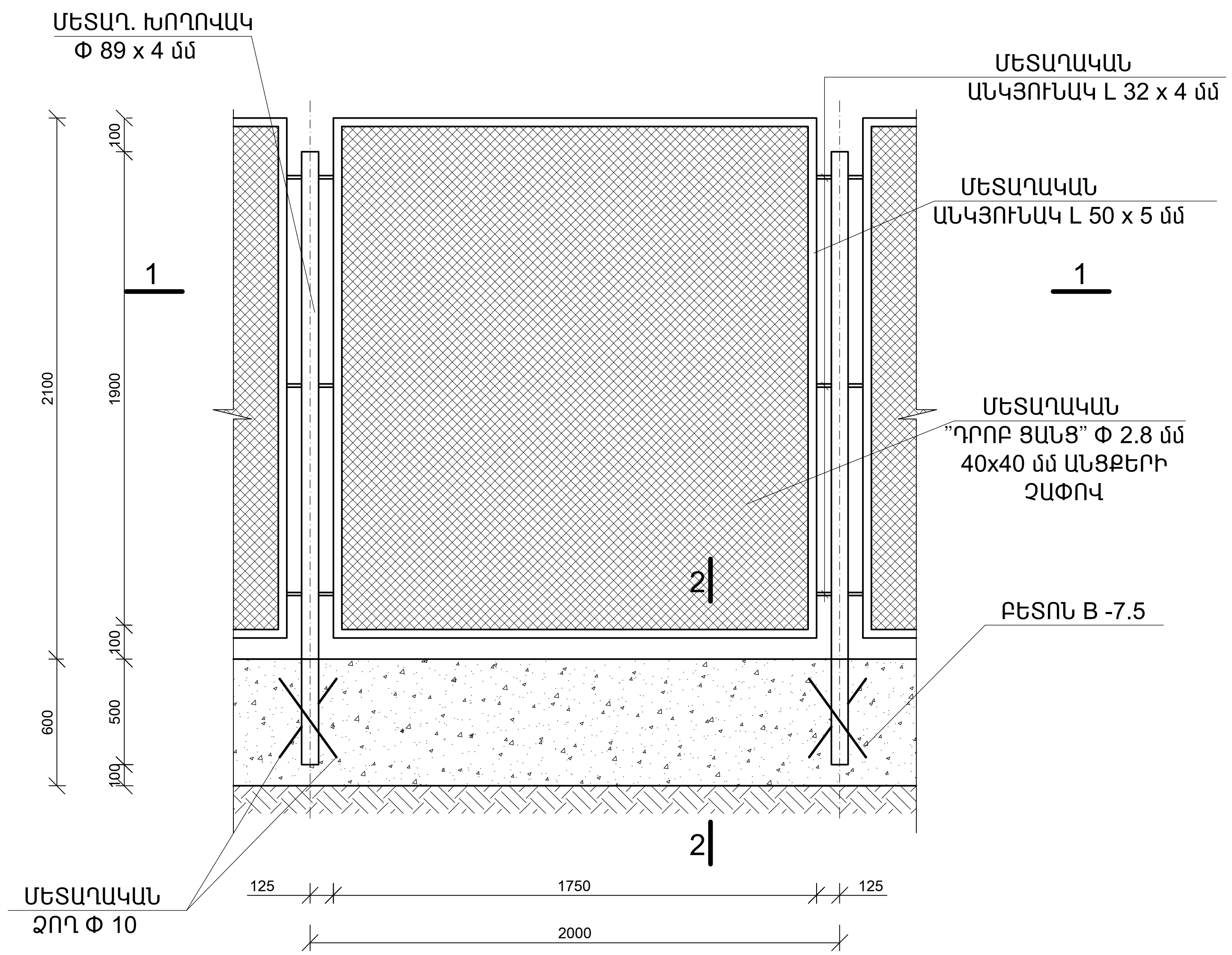

ԿՏՐՎԱԾՔ 1 - 1

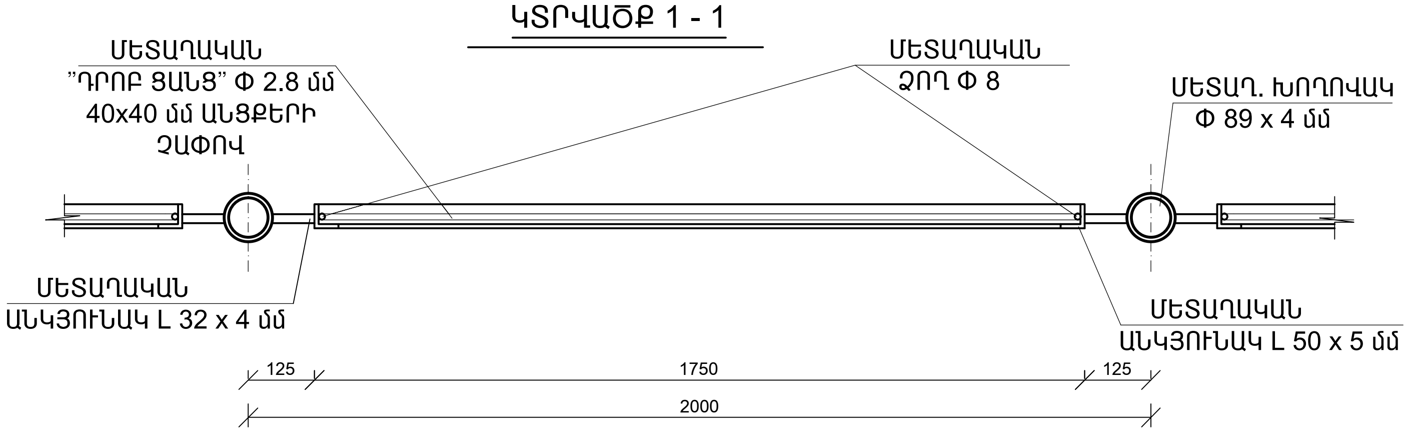

ԿՏՐՎԱԾՔ 3 - 3

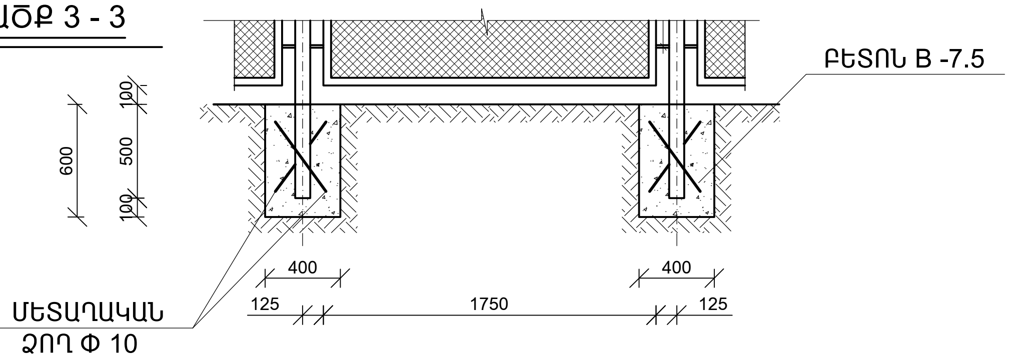

ՄԵՏԱՂԱԿԱՆ ՑԱՆԿԱՊԱՏԻ ՆՅՈՒԹԵՐԻ ՄԱՍՆԱԳԻՐ /176.0 գծմ/

Հ /Հ	ԱՆՎԱՆՈՒՄԸ	ՄԵԿ ԷԼ-ՏԻ ԵՐԿԱՐՈՒԹ-ՅՈՒՆԸ /մ/	ՔԱՆԱԿԸ /հատ/	ԸՆԴՀԱՆՈՒՐ ԵՐԿԱՐՈՒԹ-ՅՈՒՆԸ /մ/	ԾԱՆՈԹՈՒԹՅՈՒՆ /ԸՆԴՀ. ՔԱՇԸ /ԿԳ//
1.	ՄԵՏԱՂ. ԽՈՂՈՎԱԿ Φ89x4 մմ	2.5	88	220.0	1845.0
2.	ՄԵՏԱՂ. ԱՆԿՅՈՒՆԱԿ L50x5	7.5	88	660.0	249.0
3.	ՊՈՂՊԱՏԵ ՋՈՂ Φ8 մմ	7.5	88	660.0	261.0
4.	ՊՈՂՊԱՏԵ ՋՈՂ Φ10 մմ	0.4	176	70.4	44.0
5.	ՄԵՏԱՂ. ԱՆԿՅՈՒՆԱԿ L32x4	0.3	528	158.4	303.0
6.	ՄԵՏԱՂԱԿԱՆ "ԴՐՈԲ ՑԱՆՑ" Φ 2.8 մմ 40x40 մմ ԱՆՑՔԵՐԻ ՉԱՓՈՎ-308.0 $Մ^2$				
7.	ՄԵՏԱՂԱԿԱՆ ԷԼԵՄԵՆՏՆԵՐԻ ՅՈՒՂԱՆԵՐԿՈՒՄ - 253.0 $Մ^2$				
8.	ՀԻՄՔԵՐԻ ՓՈՐՈՒՄ III ԿԱՐԳԻ ԳՐՈՒՆՏՆԵՐՈՒՄ ՁԵՌՔՈՎ - 20.0 $Մ^3$				
9.	ՀԻՄՔԵՐԻ ԲԵՏՈՆԱՑՈՒՄ B-7.5 - 20.0 $Մ^3$				
10.	ԱՎԵԼՈՐԴ ԲՆԱՀՈՂԻ ՓՌՈՒՄ ՏԵՂՈՒՄ - 20.0 $Մ^3$				

ԾԱՆՈԹՈՒԹՅՈՒՆ

1. ՍՈՒՅՆ ԹԵՐԹԸ ՆԱՅԵԼ ԳՀ - 1 ԹԵՐԹԻ ՀԵՏ ՀԱՄԱՏԵՂ
2. ՄԵՏԱՂԱԿԱՆ ԷԼԵՄԵՆՏՆԵՐԻ ԵՌԱԿՑՈՒՄՆ ԻՐԱԿԱՆԱՑՆԵԼ Ý–42 ՏԻՊԻ ԷԼԵԿՏՐՈԴՈՎ
3. ԳԼԽԱՎՈՐ ՀԱՏԱԿԱԳԾՈՒՄ 50.0 մ ԵՐԿԱՐՈՒԹՅԱՄԲ ՑԱՆԿԱՊԱՏԻ ՀԻՄՔԵՐՆ ԻՐԱԿԱՆԱՑՆԵԼ ԺԱՊԱՎԵՆԱՁԵՎ, ՔԱՆԻ ՈՐ ԱՅՆ ԾԱՌԱՅԵԼՈՒ Է ՆԱԵՎ ՈՐՊԵՍ ՀԵՆԱՊԱՏ, ԻՍԿ ՄՆԱՑԱԾ ՀԱՏՎԱԾԻ ՀԻՄՔԵՐԸ՝ ԿԵՏԱՅԻՆ (ՆԱՅԵԼ ԿՏՐՎԱԾՔ 3 - 3)

ԿՏՐՎԱԾՔ 2 - 2

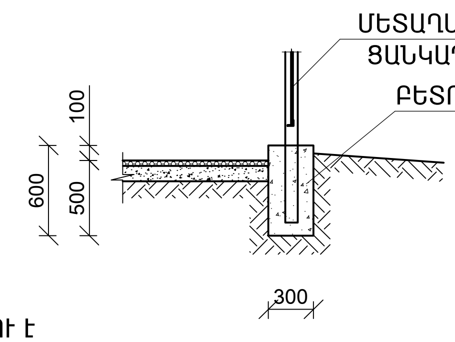

ՏՆՕՐԷՆ	Ս. ԱՀԻՎՅԱՆ		ԱԽԹԱԼԱՅԻ ԹԻՎ 2 ԴՊՐՈՑԻ ՎԵՐԱԿԱՌՈՒՑՈՒՄ		
ՆԻՀ	Ս. ԱՀԻՎՅԱՆ				
ՆԱԽԱԳԾԵՑ	Խ.ՄԻՆԱՍՅԱՆ		ՓՈՒԼ	ԹԵՐԹ	ԹԵՐԹԵՐ
			Ա	Կ-	
			ՖՐԱԳՄԵՆՏ ՃԱԿԱՏԻՑ /ՄԵՏԱՂԱԿԱՆ ՑԱՆԿԱՊԱՏԻ ՏԵՍՔ Ց-1/: ԿՏՐՎԱԾՔ 1 - 1, 2 - 2, 3 - 3: ՄԵՏԱՂԱԿԱՆ ՑԱՆԿԱՊԱՏԻ ՆՅՈՒԹԵՐԻ ՄԱՍՆԱԳԻՐ:	§þÆÜ Łøêäðî» êäÀ ù. î³Ý³ÓáñÝ	